DIETER SCHMID
FEINE WERKZEUGE

Alle Maße in mm
All measurements in mm
Nr. 332308
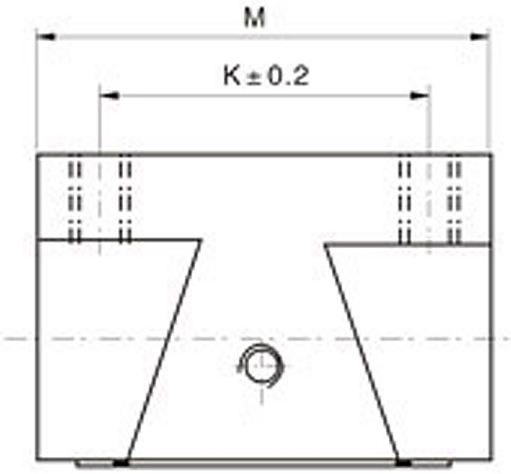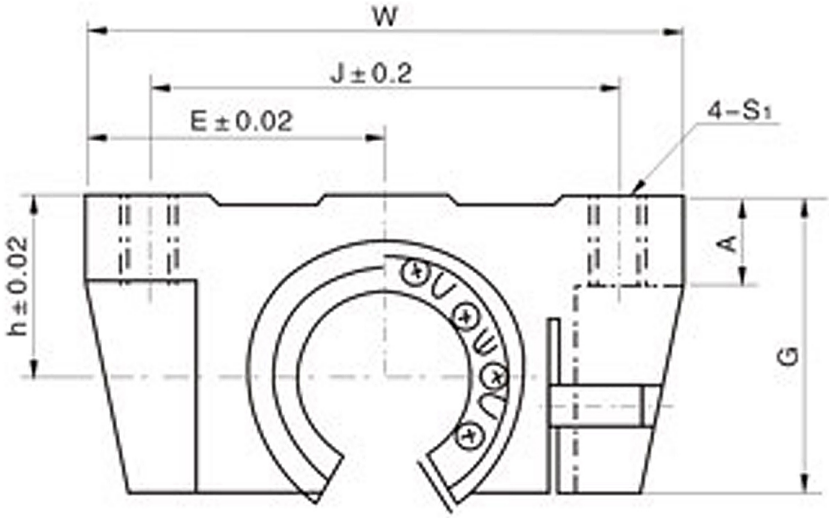
M: 51
K: 37
W: 68
J: 54
E: 34
h: 21
A: 10
G: 31
S1: M6